Universal Mobilbagger LS 041

BERLIN

Ein Bagger aus West-Berlin

O&K

Universal Mobilbagger LS 041

Wendig und schnell im Einsatz
auf allen Baustellen,
in jedem Industriezweig

Vorzüge:

Gleichzeitiges Fahren und Drehen
Vier Vorwärts- und vier Rückwärtsgeschwindigkeiten
Auslegerverstellung unter Last
Tragkraft max. 3,5 t bei hoher Standsicherheit
Große Reißkräfte
Spezial-Baggerachsen mit Allradantrieb und Pendelachse
Leicht auswechselbare Arbeitsausrüstungen

Unsere Fachingenieure beraten Sie gern
Technische Daten siehe beiliegende Maßtabelle

ORENSTEIN-KOPPEL UND LÜBECKER MASCHINENBAU AKTIENGESELLSCHAFT

Universelle Einsatzmöglichkeit mit allen Lasthaken- und Grabausrüstungen. Bei Anbau keine Änderung des Grundgerätes

Lasthaken
3,50 t max. Nutzlast
Fachwerkausleger 6 bis 12 m lang
Ausleger 10 m auch mit Hilfsausleger
Lasthebemagnet 750 mm ∅ und
900 mm ∅ bei 8 m Ausleger

Greifer
0,26 bis 0,5 cbm
Fachwerkausleger 6 oder 8 m lang

Schleppschaufel
0,23 und 0,3 cbm
Fachwerkausleger 6 oder 8 m lang

Tieflöffel
0,25 cbm
Reichtiefe 4 m

Drainagetieflöffel
Auch beidseitig
versetzt arbeitend
350 mm Schnittbreite

Hochlöffel
0,28 cbm
Reichweite 5,3 m

Universal-Hoch- und Tieflöffel
0,25 cbm
Hochlöffelreichweite 5,5 m
Tieflöffelreichtiefe 4 m

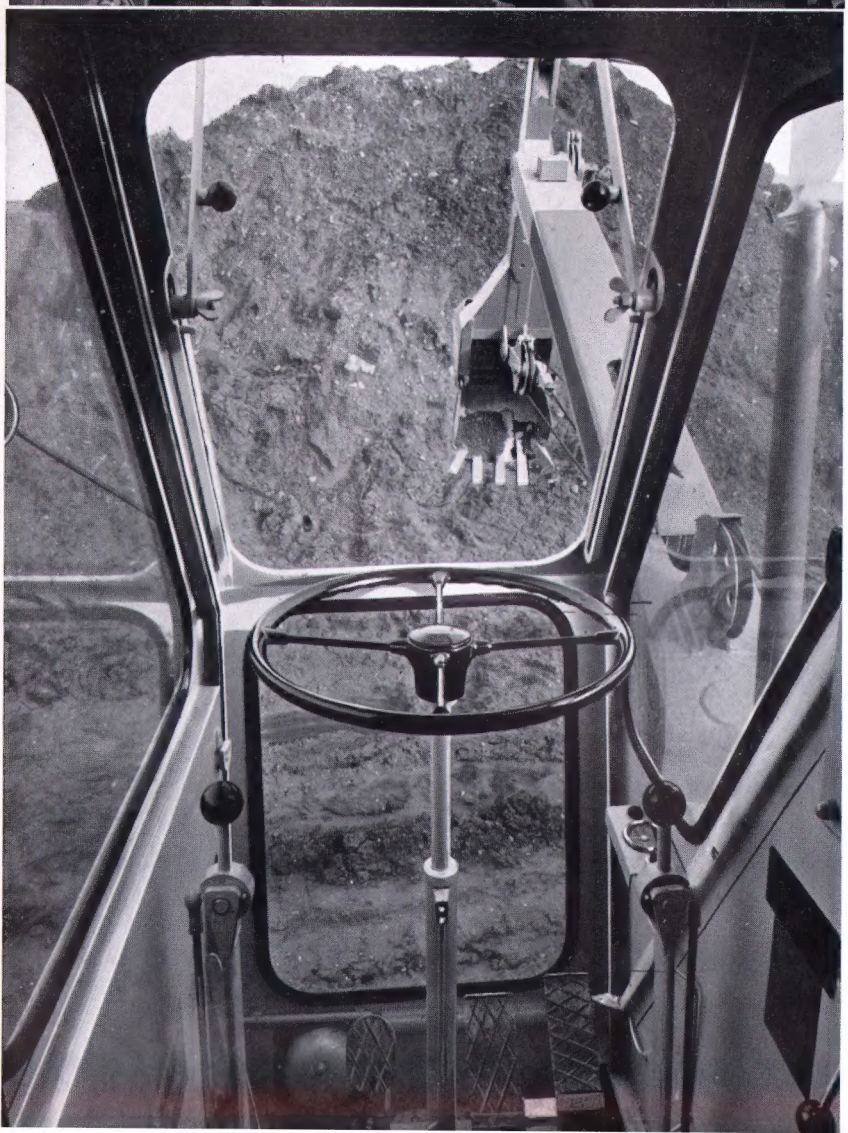

Gute Sicht durch Vollsichtkanzel auf den Arbeitsbereich, sichere Beherrschung jeder Einsatzsituation

Vorgezogenes Führerhaus vom Maschinenraum abgeschlossen, lärm- und temperaturgeschützt

Serienmäßige Warmluftheizung

Beleuchtung der Baustelle bei Nacht durch Breitstrahler

Einleitung sämtlicher Arbeitsbewegungen durch die bewährte Zweihebelsteuerung, ermüdungsfreie und sichere Bedienung — große Schichtleistung

Durch Sonderausführung mit hochgebautem Führerhaus gute Sicht beim Entladen von Waggons, Schiffen, Silos u. a.

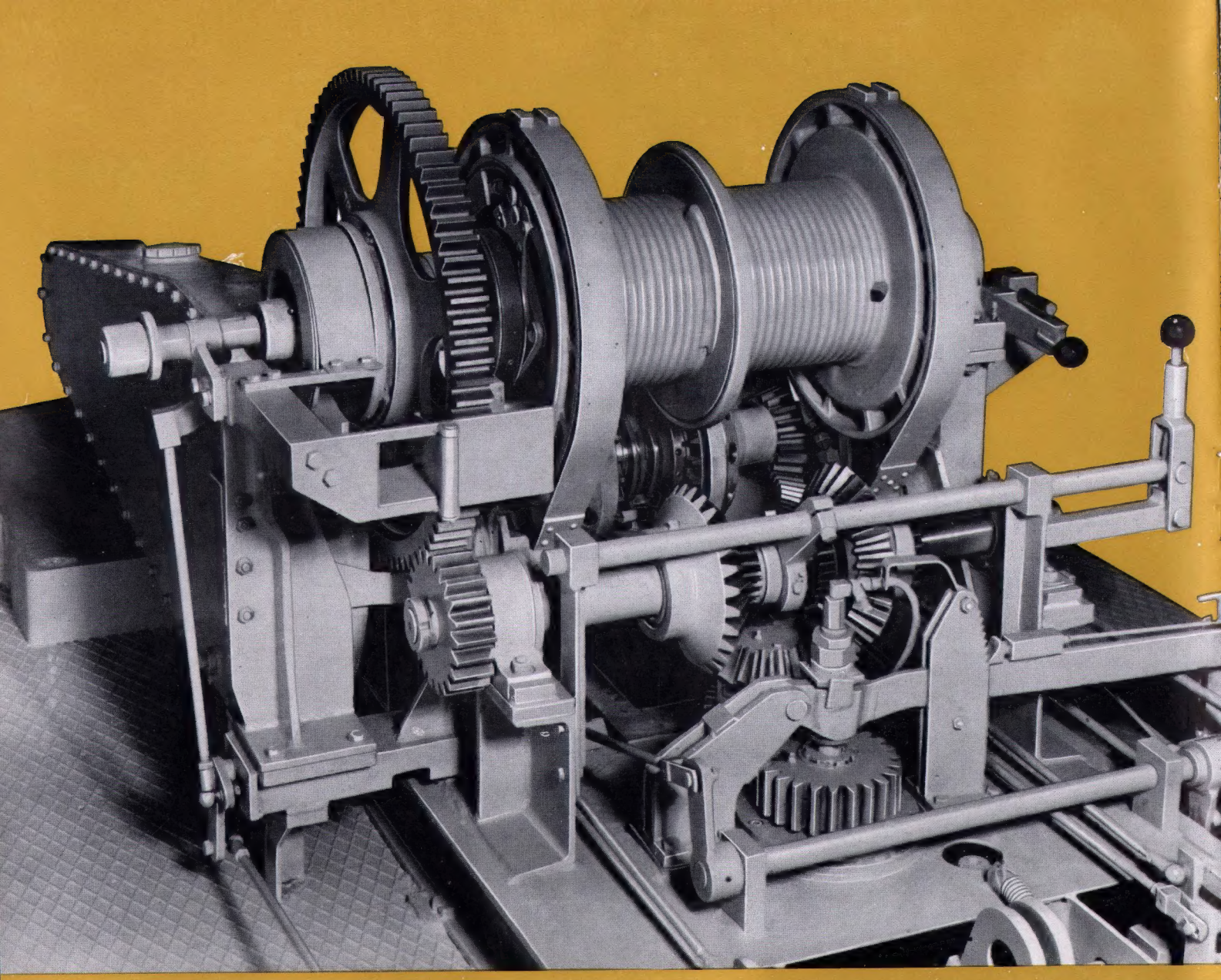

LS 041 OBERWAGEN

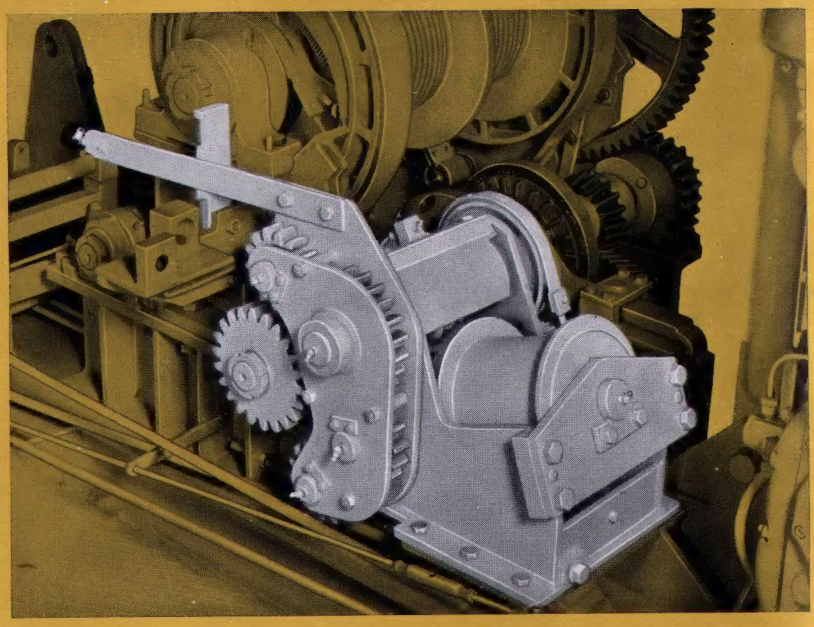

Raumsparende und übersichtliche Anordnung des Oberwagengetriebes, leichter Zugang, einfache Wartung und Pflege

ZF-Viergang-Schaltgetriebe ermöglicht, die Arbeitsgeschwindigkeit und Seilkraft (Reißkraft) der Einsatzart anzupassen

Auslegerwinde mit selbsthemmender Schnecke und Sicherheitsbremse, Verstellung des Fachwerkauslegers unter Last möglich

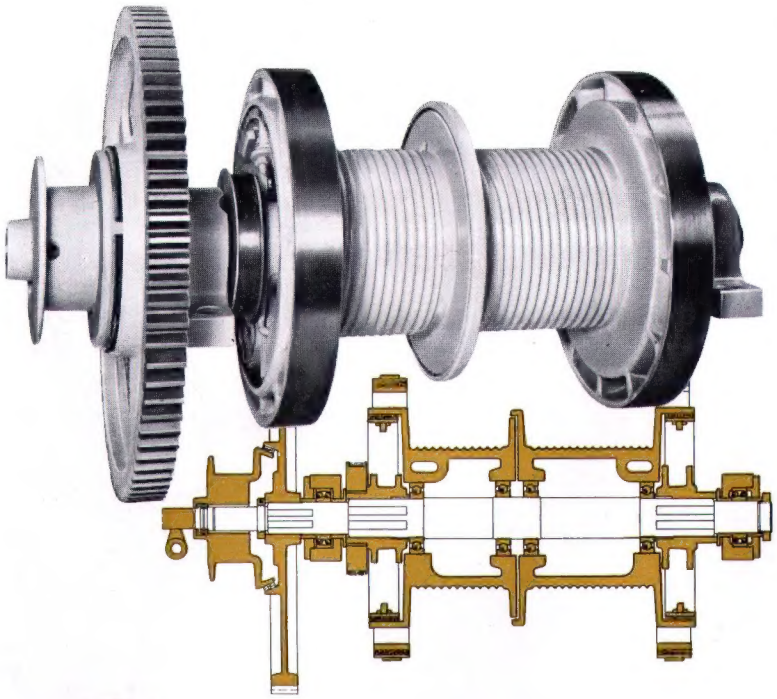

Hubwerkswelle mit Hub- und Einziehtrommel auf Wälzlager gelagert; großer Durchmesser der Seiltrommeln, dadurch stärkere Arbeitsseile und geringer Verschleiß

Innenbandkupplungen durch Servowirkung der Schaltung mühelos zu bedienen

Große Durchmesser der Außenbandbremsen mit luftgekühlten Bremsflächen ermöglichen sicheres Halten und stoßfreies Senken der Lasten

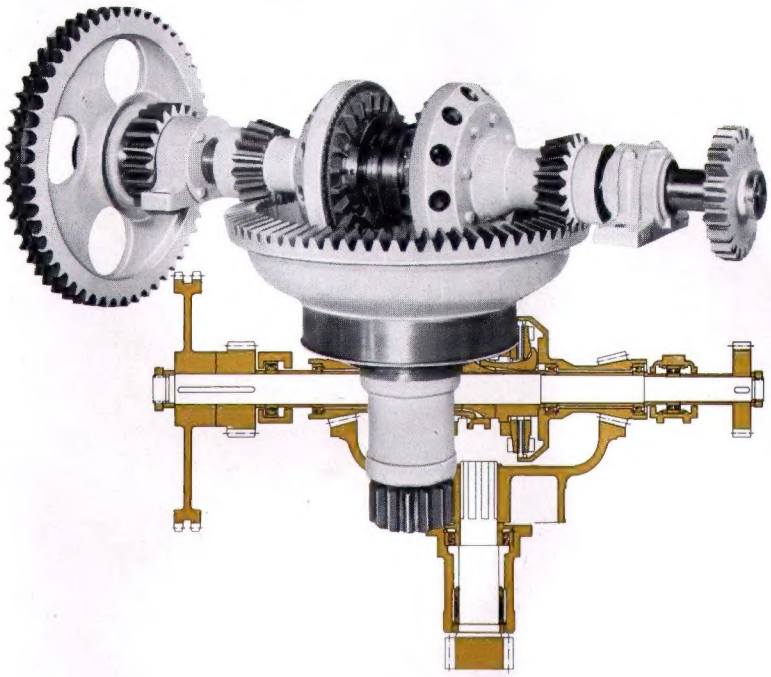

Drehwerkswendegetriebe mit turbogekühlten Lamellenkupplungen im Zusammenspiel mit automatisch arbeitender Drehwerksbremse — daher stoßfreies Schwenken des Oberwagens

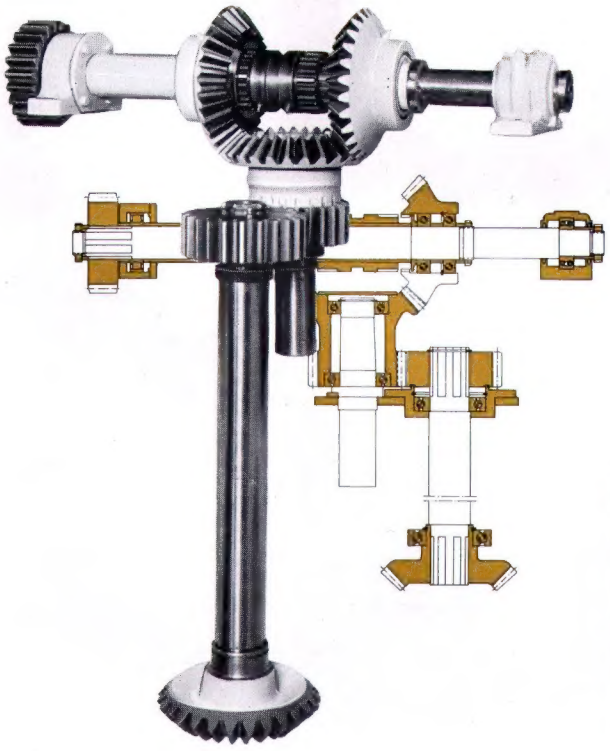

Fahrwerkswendetrieb ermöglicht die Ausnutzung aller vier Gänge zum Vor- und Rückwärtsfahren

Im Zusammenspiel mit dem Drehwerkswendegetriebe gleichzeitiges Drehen und Fahren möglich

In Mittelstellung Ausschaltung aller Triebwerksteile im Oberwagen zum Verfahren des Gerätes hinter einem LKW möglich

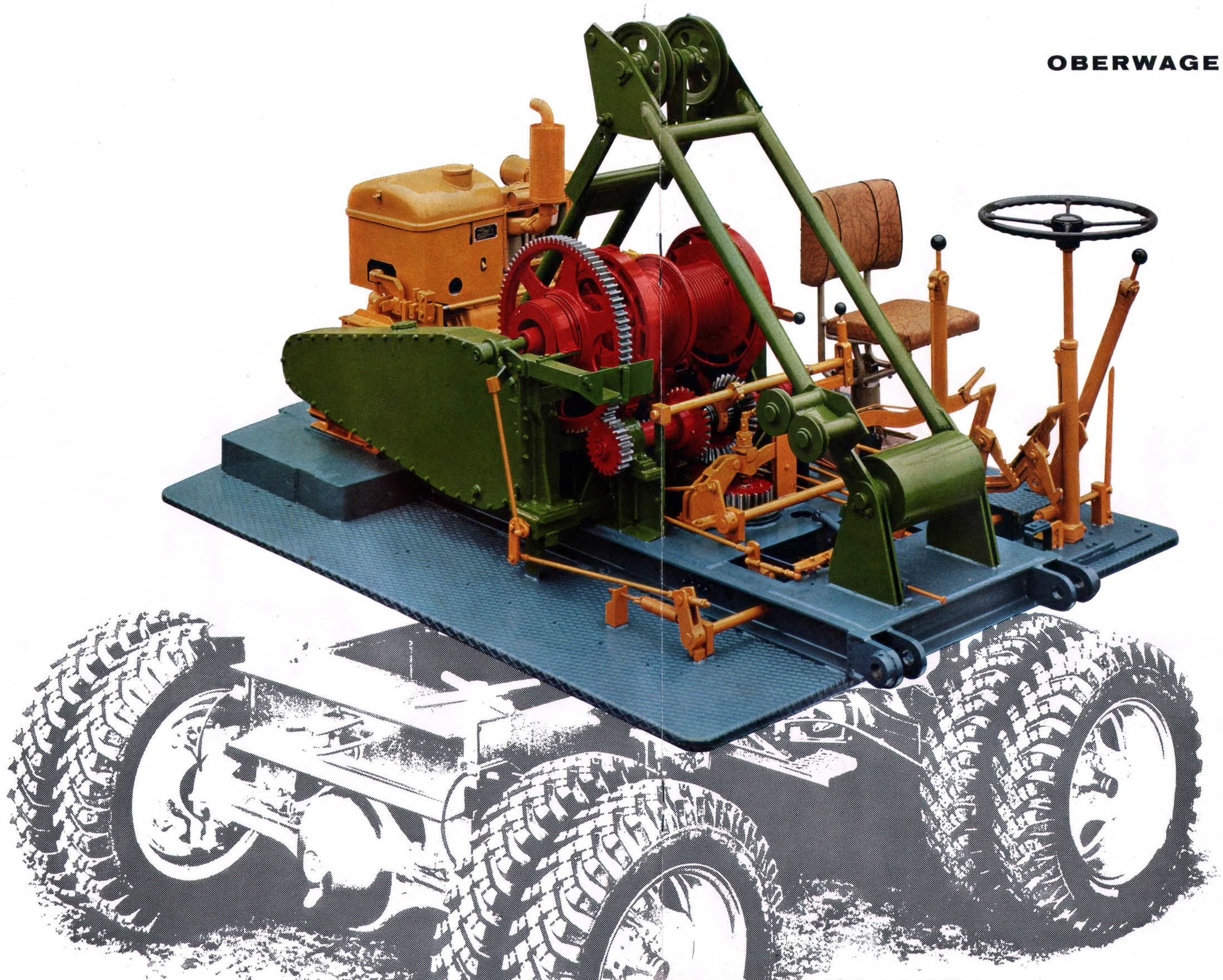

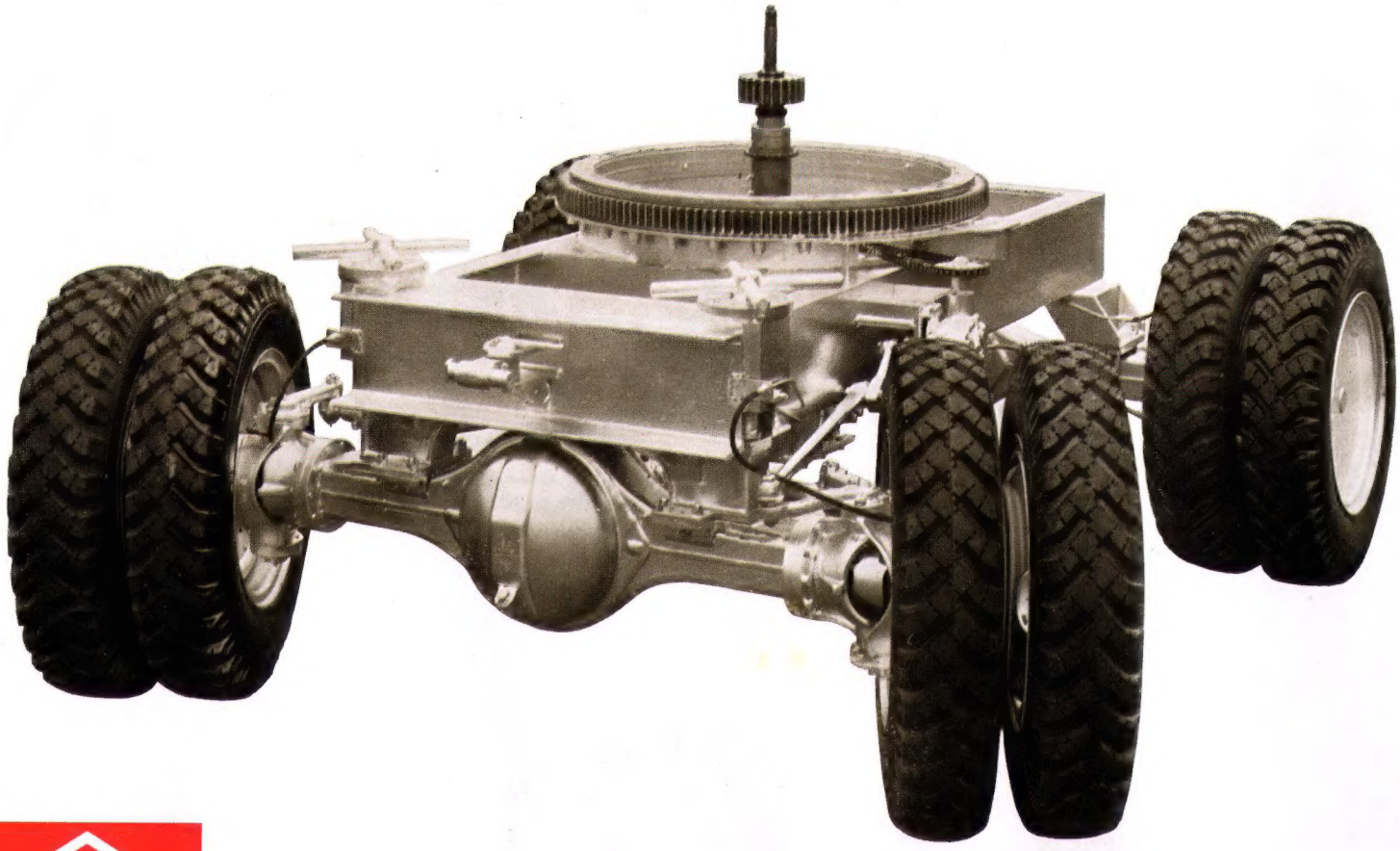

LS 041 UNTERWAGEN

Stabile Unterwagen-Konstruktion mit Spezial-Baggerachsen

Serienmäßiger Allradantrieb, hydraulisch betätigte Vierradbremse und mechanische Feststellbremse, Lenkung und Schaltung vom Führerstand aus in jeder Oberwagenstellung möglich

Gute Fahreigenschaften in unebenem Gelände

Pendelachse von Hand mechanisch feststellbar

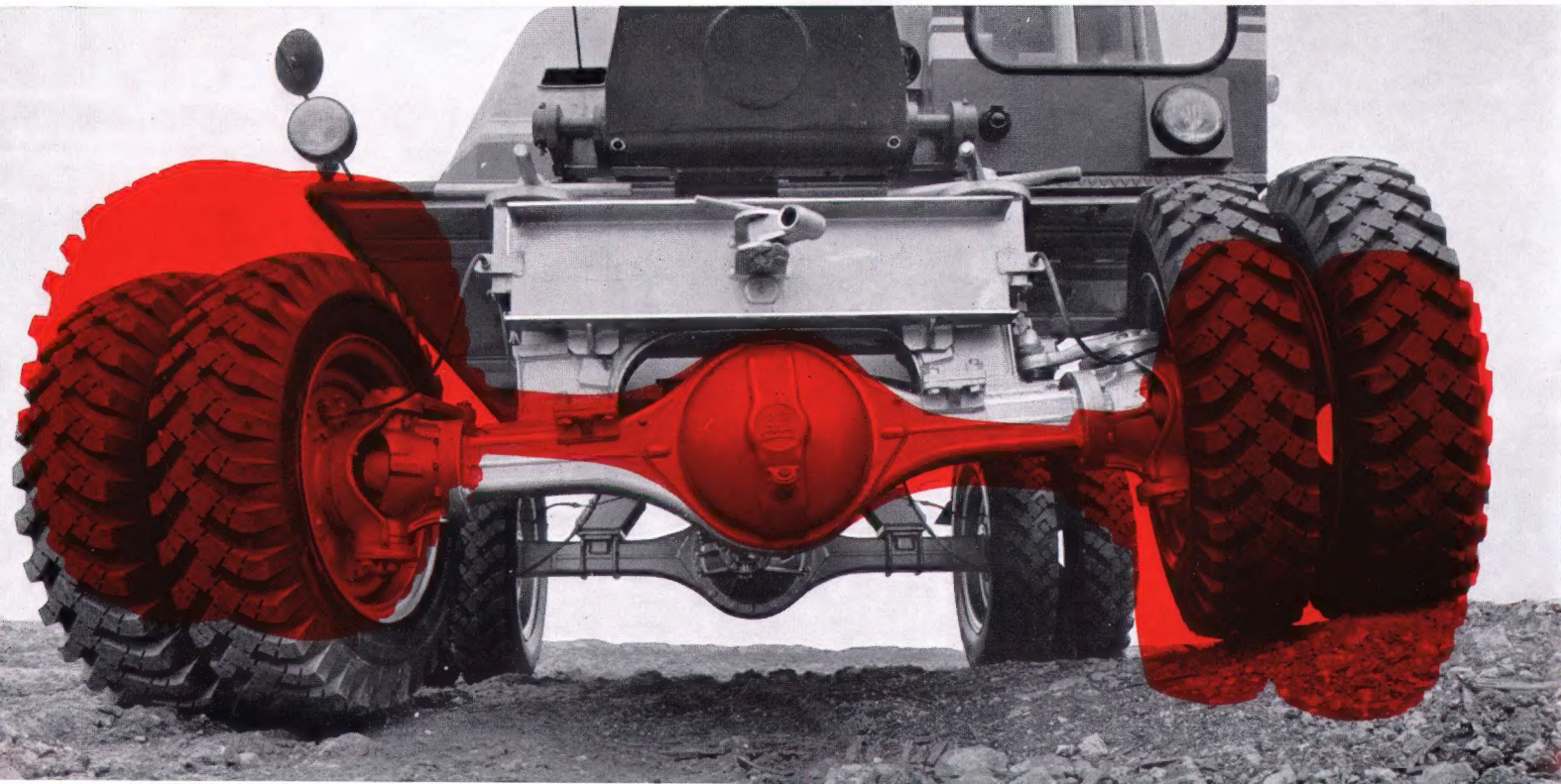

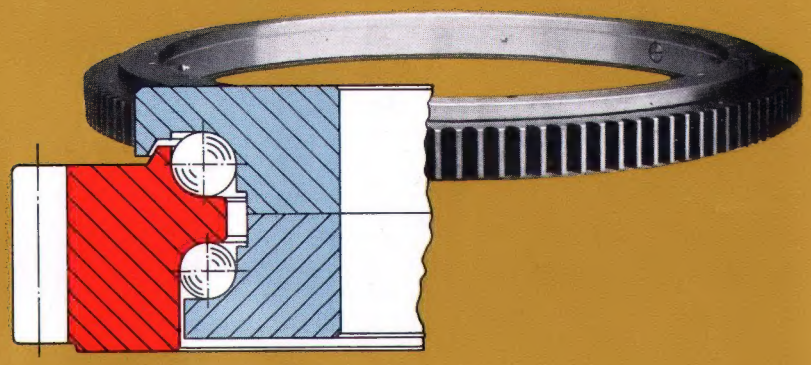

Wenderadien und Durchgangsbreiten

R	r	A	B	C	D
6750	4000	3920	13250	3670	2830

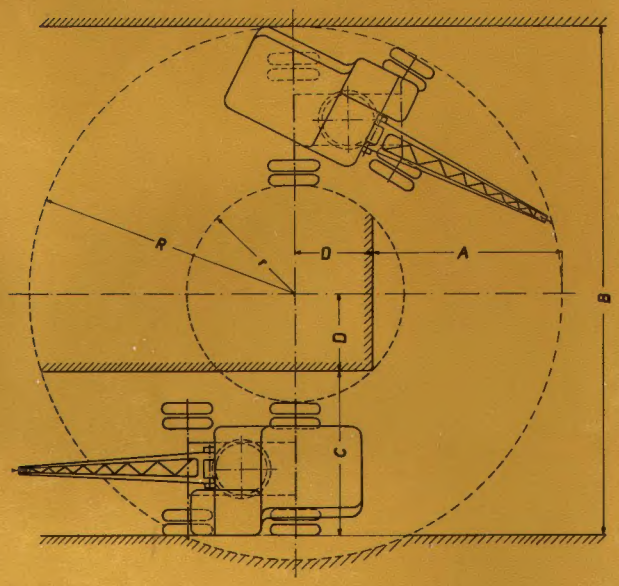

Sichere und spielfreie Übernahme der Druckbelastung und Kippkräfte vom Oberwagen in den Unterwagen durch doppelreihige Kugeldrehverbindung

Außerordentliche Wendigkeit im Einsatz — Sofortiger Fahrtrichtungswechsel durch den eingebauten Wendetrieb

Auf Wunsch selbsttätige hydraulische Feststellvorrichtung der Pendelachse

Alle Grundgeräte durch den Technischen Überwachungsverein nach den Richtlinien der StVZO abgenommen und mit Prüfplakette versehen Betriebserlaubnis wird jedem Gerät kostenlos mitgeliefert

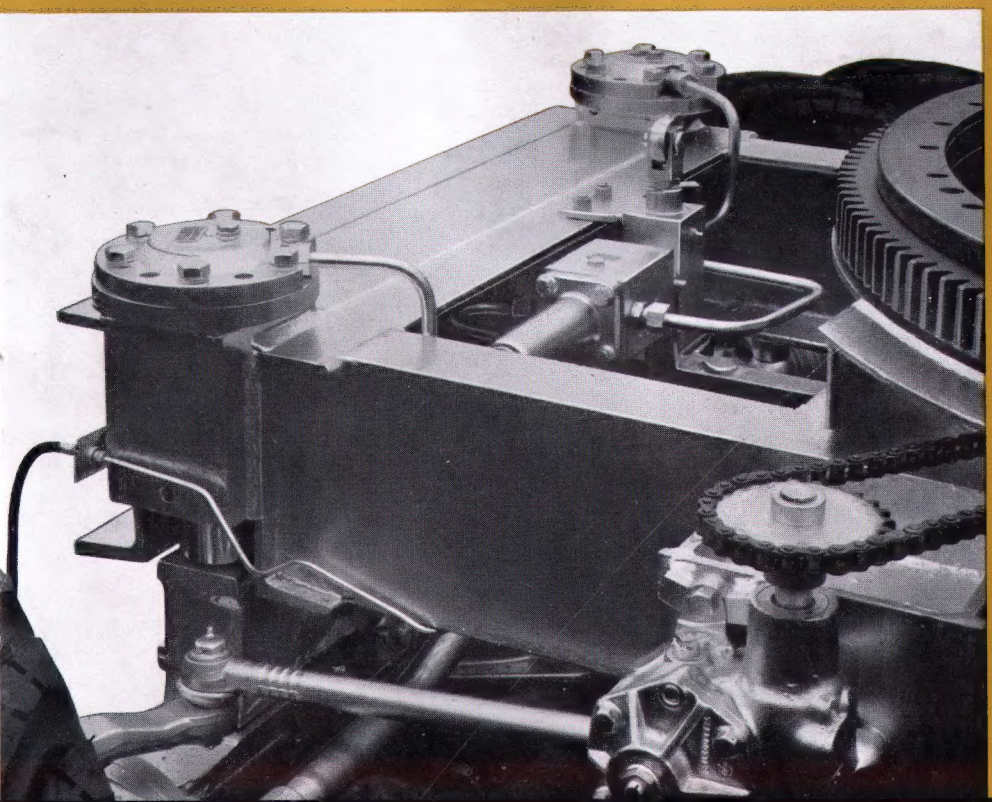

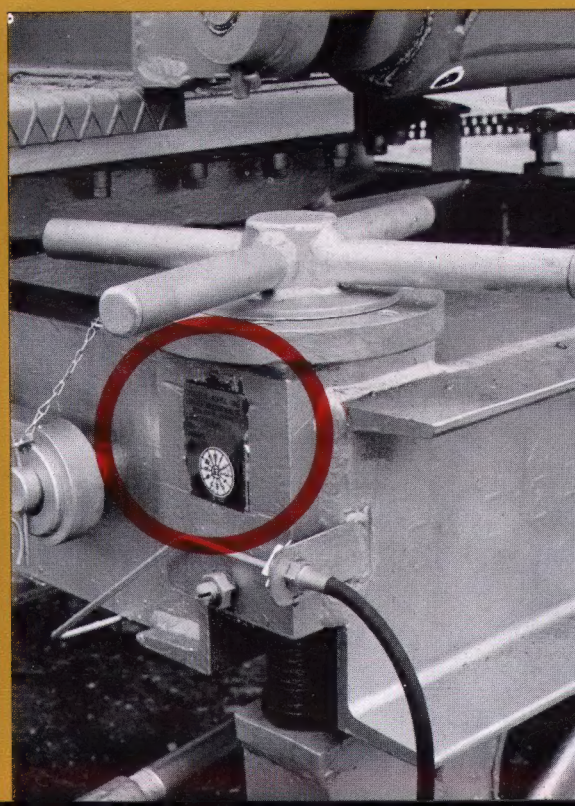

Einbau von Abwässerröhren im Gewicht von ca. 6 t
Sicheres und ruckloses Senken aller Kranlasten durch die große Auslegung der Hubwerksbremsen. Einbau eines Sicherheitslastanzeigers mit Warneinrichtung und Totmannbremse gegen Mehrpreis möglich

---

Einsatz mit beiderseitig versetzt arbeitender Drainagelöffel-Ausrüstung, Ziehen senkrechter Gräben auch an Mauern und Hauswänden entlang in voller Tiefe. Einfacher Umbau für Tieflöffelarbeit, gleicher Grundausleger

LS 041

Für Verlade- wie auch Grabarbeiten Verwendung von Greifer-Ausrüstungen der verschiedensten Bauarten und Größen

Die nächstgelegene O & K-Geschäftsstelle gibt Ihnen gern nähere Auskunft über die Vorzüge des LS 041. Unsere Fachingenieure beraten Sie auf Wunsch über den zweckmäßigsten Einsatz.

Alle O & K-Geräte werden von unserem zuverlässigen motorisierten Kundendienst betreut.

ORENSTEIN-KOPPEL UND LÜBECKER MASCHINENBAU AKTIENGESELLSCHAFT

WERKE:

BERLIN
BOCHUM
DORTMUND
HATTINGEN
LÜBECK

NIEDERLASSUNGEN:

BERLIN SW 61, Tempelhofer Ufer 23-24	Ruf	18 20 26
DORTMUND, Bornstraße 331	Ruf	8 84 76
Zweigbüro Bielefeld, Sudbrackstraße 143		
Zweigbüro Oldenburg i. O., Marschweg 155		
FRANKFURT/M., Hanauer Landstraße 501	Ruf	8 01 71
HAMBURG 36, Gänsemarkt 35	Ruf	34 58 54
Zweigbüro Hannover, Borgentrickstraße 3	Ruf	3 11 44
KÖLN 14, Sachsenring 2-4	Ruf	3 20 21/24
MANNHEIM, P 7, 16-17	Ruf	2 38 99
MÜNCHEN 3, Schwanthaler Straße 51	Ruf	53 03 67
NÜRNBERG, Ludwigstraße 46	Ruf	20 39 55
STUTTGART S, Stafflenbergstraße 38	Ruf	24 62 41/42

Drahtwort für alle Niederlassungen einheitlich: Orenkop

Exportabteilung: DORTMUND, Balkenstraße 14-20, Ruf 52 79 11
Drahtwort Railways

Änderungen vorbehalten

TECHNISCHE DATEN
UNIVERSAL-MOBILBAGGER
TYPE LS 041

Hauptabmessungen des Grundbaggers

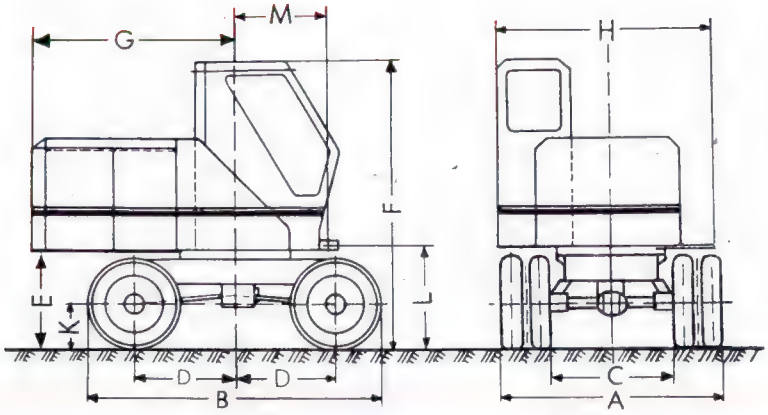

		mm	ft. in.			mm	ft. in.
A	Breite des Unterwagens	2480	8'2"	G	Hintere Ausladung des Oberwagens	2300	7'7"
B	Länge des Unterwagens	2930	9'7"	H	Größte Breite des Oberwagens	2150	7'1"
C	Lichtes Maß zwischen Rädern	1500	4'11"	K	Planum bis Mitte Rad (belastet)	415	16 3/8"
D	Radstand von Mitte Bagger	1000	3'3 3/8"		Reifengröße 7,50 – 20, achtfach		
E	Lichtes Maß zwischen Oberwagen und Planum	1060	3'5 3/4"	L	Planum-Mitte Auslegerfußpunkt	1190	3'11"
F	Durchfahrtshöhe	2900	9'6"	M	Mitte Bagger-Mitte Auslegerfußpunkt	950	3'1"

Luftgekühlter Deutz-Dieselmotor F 2 L 712: 22 PS
Brennstoffverbrauch ca. 2,5 kg/Std. = 5.5 lbs./h.
Motorenölverbrauch ca. 0,1 kg/Std. = 0.22 lbs./h.

max. Steigefähigkeit 1:5 = 11° = 20%
Größte Achslast (6 m Fachwerkausleger mit Kranflasche in Fahrstellung) ca. 3300 kg = 7275 lbs.

LASTHAKEN	max. Nutzlast bei min. Ausladung 2,5 m		Hubgeschwindigkeit bei 3fachem Flaschenzug	Hubgeschwindigkeit bei 2fachem Flaschenzug	Oberwagen-Umdr. 360°	Fahrgeschwindigkeiten vor- und rückwärts km/Std.	m.p.h.
I. Gang	3000 kg	6615 lbs.	7,3 m/min = 23'11"/min.	11 m/min = 36'1"/min.	2,4 Upm	2,6	1.6
II. Gang	3000 kg	6615 lbs.	12,6 m/min = 41'4"/min.	19 m/min = 62'4"/min.	4,2 Upm	4,5	2.8
III. Gang	3000 kg	6615 lbs.	21,7 m/min = 71'2"/min.	–	7,3 Upm	7,9	4.9
IV. Gang	–	–	–	–	–	15,0	9.3

max. Nutzlast mit 800 kg Zusatzgegengewicht: 3,5 t bei 2,8 m Ausladung (siehe Kurve ‚d' Seite 2)

	III. Gang (Arbeitsgang)	
max. Reißkraft am Hochlöffel	4700 kg	10 360 lbs.
Hubgeschwindigkeit	21,7 m/min	71'2"/min.
max. Reißkraft am Tieflöffel	4700 kg	10 360 lbs.
Einziehgeschwindigkeit	21,7 m/min	71'2"/min.
max. Reißkraft Schleppschaufel	1560 kg	3440 lbs.
Hubgeschwindigkeit	65 m/min	213'3"/min.
Einziehgeschwindigkeit	65 m/min	213'3"/min.
max. Hubkraft am Greifer	1300 kg	2865 lbs.
Hubgeschwindigkeit	65 m/min	213'3"/min.

Die Baggerleistungen sind je nach Bodenart in cbm/Std. lose Masse bei einem Schwenkwinkel von 120° unter Berücksichtigung normaler Betriebspausen angegeben.

Bagger-Leistungen:

Hochlöffel 250-280 Ltr.	ca. 20-34 cbm/Std. = 26-45 cu.yd./h.
Tieflöffel 250 Ltr.	ca. 15-30 cbm/Std. = 20-39 cu.yd./h.
Schleppschaufel 230-300 Ltr.	ca. 18-40 cbm/Std. = 24-52 cu.yd./h.
Grabgreifer 280-300 Ltr.	ca. 18-40 cbm/Std. = 24-52 cu.yd./h.
Verladegreifer 500 Ltr.	ca. 30-65 cbm/Std. = 39-85 cu.yd./h.

ORENSTEIN-KOPPEL UND LÜBECKER MASCHINENBAU AKTIENGESELLSCHAFT

BAGGER MIT LASTHAKEN
TYPE LS 041

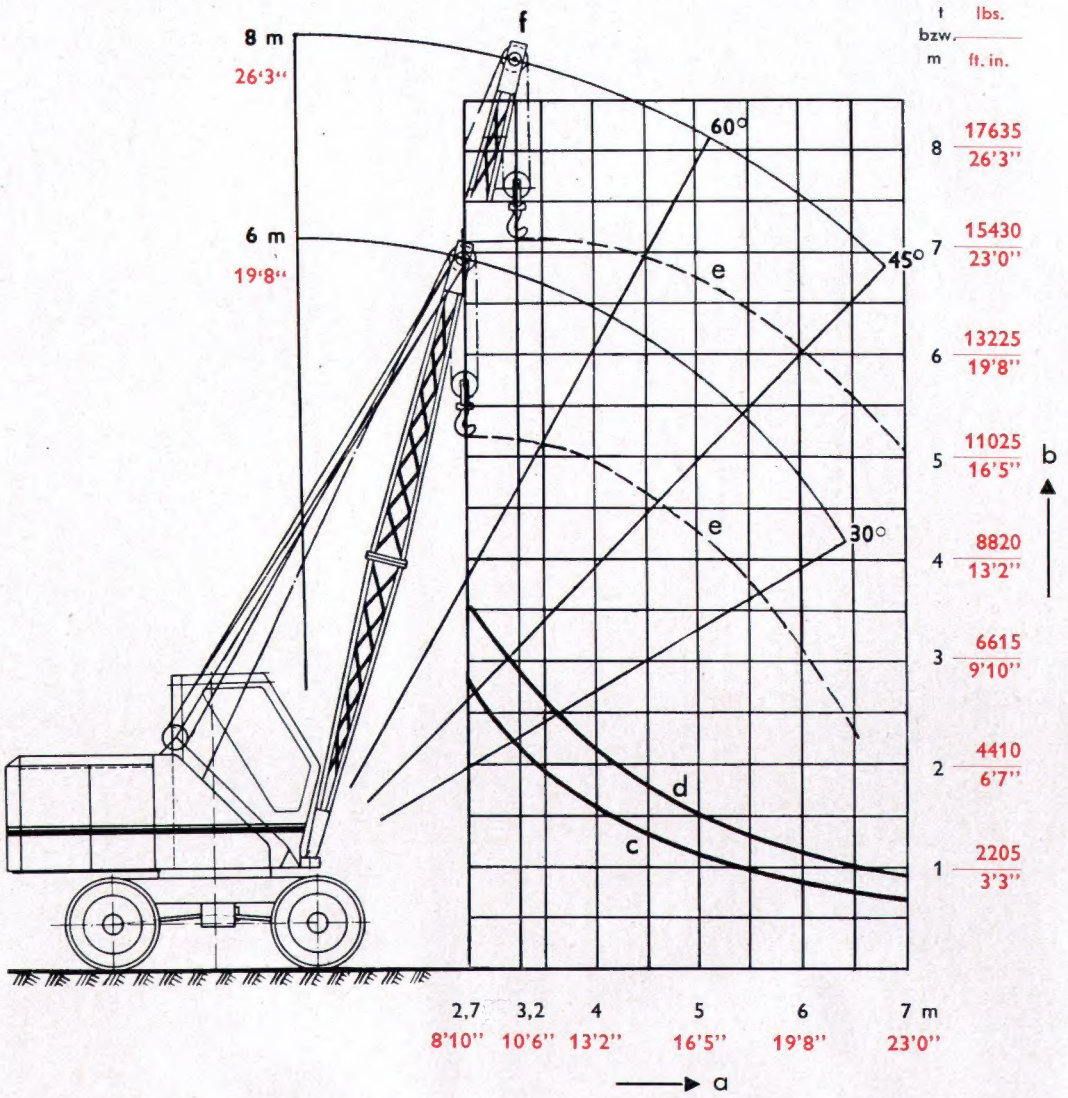

a Ausladung in m und ft. in.
b Nutzlast in t und lbs. bzw. Höhe in m und ft. in.
c Nutzlastkurve für Ausleger 6 und 8 m = 66²/₃% der Kipplast (1,5fache Sicherheit)
d Nutzlastkurve bei 800 kg Zusatz-Gegengewicht für Ausleger 6 und 8 m = 66²/₃% der Kipplast (1,5fache Sicherheit)
e Hakenhöhe
f höchstzulässige Auslegerstellung = 75°

Länge des Auslegers	m	6	6 und 8				
	ft. in.	19'8"	19'8" 26'3"				
Ausladung	m	2,7	3,2	4	5	6	7
	ft. in.	8'10"	10'6"	13'2"	16'5"	19'8"	23'0"
Nutzlast c	kg	2750	2100	1500	1100	800	700
	lbs.	6064	4630	3307	2425	1764	1543
Nutzlast d	kg	3500	2850	2050	1500	1160	940
	lbs.	7715	6285	4520	3305	2555	2070

Dienstgewicht ca. 6015 kg = 13250 lbs.

ORENSTEIN-KOPPEL UND LÜBECKER MASCHINENBAU AKTIENGESELLSCHAFT

HOCHLÖFFEL-BAGGER
TYPE LS 041

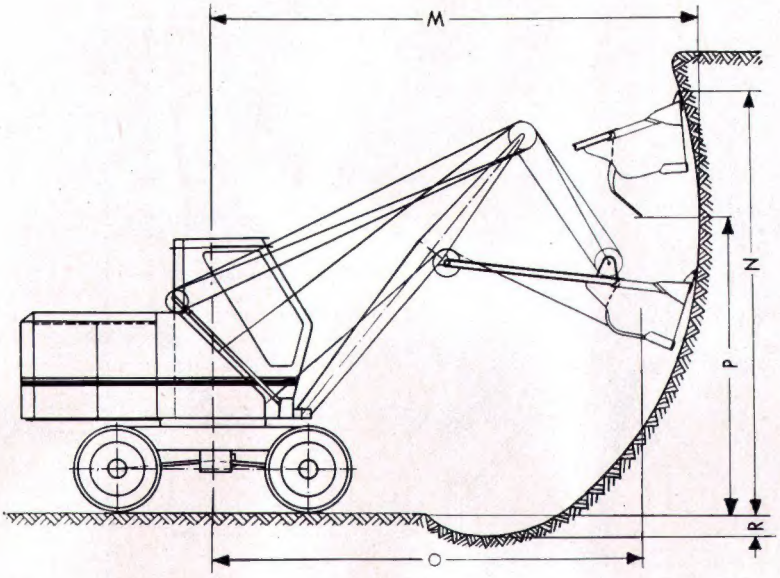

Löffelinhalt		280 Ltr.	10 cu. ft.
Löffel-Maulweite:	Lichte Breite	560 mm	1'10"
	Lichte Tiefe	634 mm	2'1"
Auslegerlänge		3600 mm	11'10"

		mm	ft. in.
M	Größte Reichweite	5300	17'5"
N	Größte Reichhöhe	4700	15'5"
O	Größte Ausschüttweite	4700	15'5"
P	Größte Ausschütthöhe	3400	11'2"
R	Grabtiefe unter Planum	350	1'2"

Dienstgewicht: ca. 6330 kg = 13955 lbs.

ORENSTEIN-KOPPEL UND LÜBECKER MASCHINENBAU AKTIENGESELLSCHAFT

TIEFLÖFFEL-BAGGER
TYPE LS 041

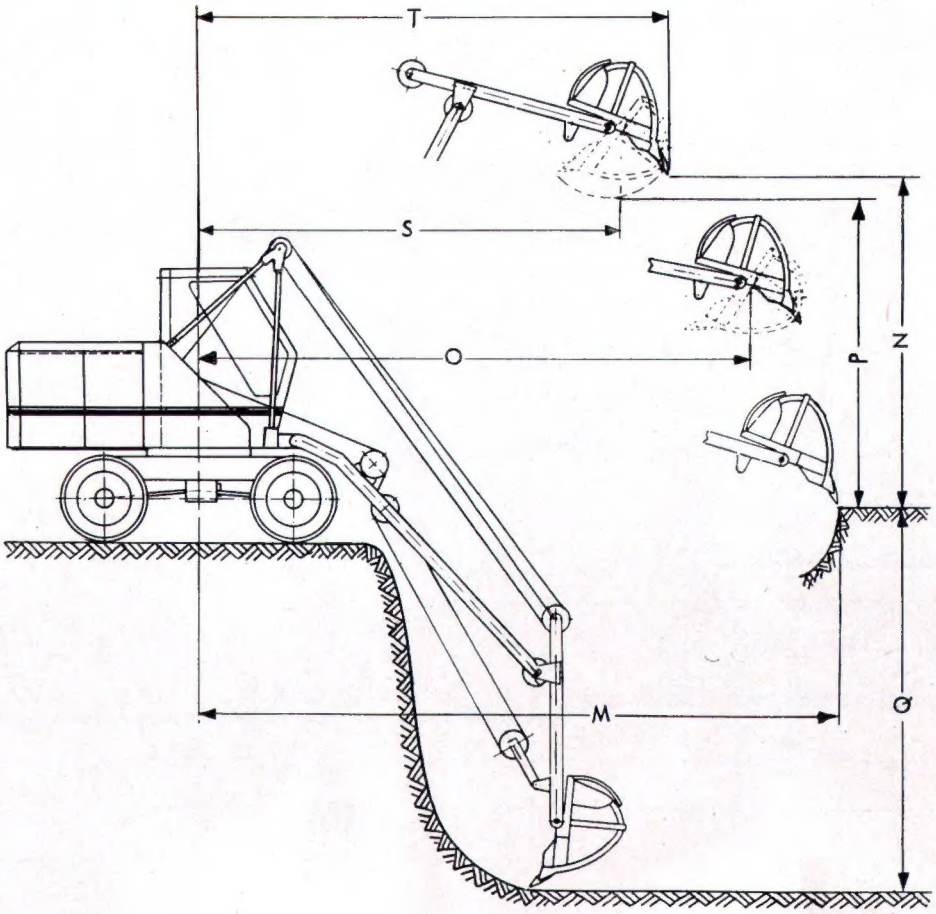

Löffelinhalt	250 Ltr.	9 cu. ft.
Löffelbreite über Seitenzähne	700 mm	2'3½"
Auslegerlänge	3700 mm	12'2"

		mm	ft. in.
M	Größte Reichweite	6700	22'0"
N	Größte Reichhöhe	4900	16'1"
O	Größte Ausschüttweite	5750	18'10"
P	Größte Ausschütthöhe	4400	14'5"
Q	Größte Reichtiefe zwischen Reifen	4000	13'2"
Q	Größte Reichtiefe über Reifenecke	2500	8'2"
S	Ausschüttweite bei größter Höhe	4000	13'2"
T	Reichweite bei größter Höhe	4800	15'9"

Dienstgewicht: ca. 6280 kg = 13845 lbs.

ORENSTEIN-KOPPEL UND LÜBECKER MASCHINENBAU AKTIENGESELLSCHAFT

BAGGER MIT UNIVERSAL-HOCH-TIEFLÖFFEL
TYPE LS 041

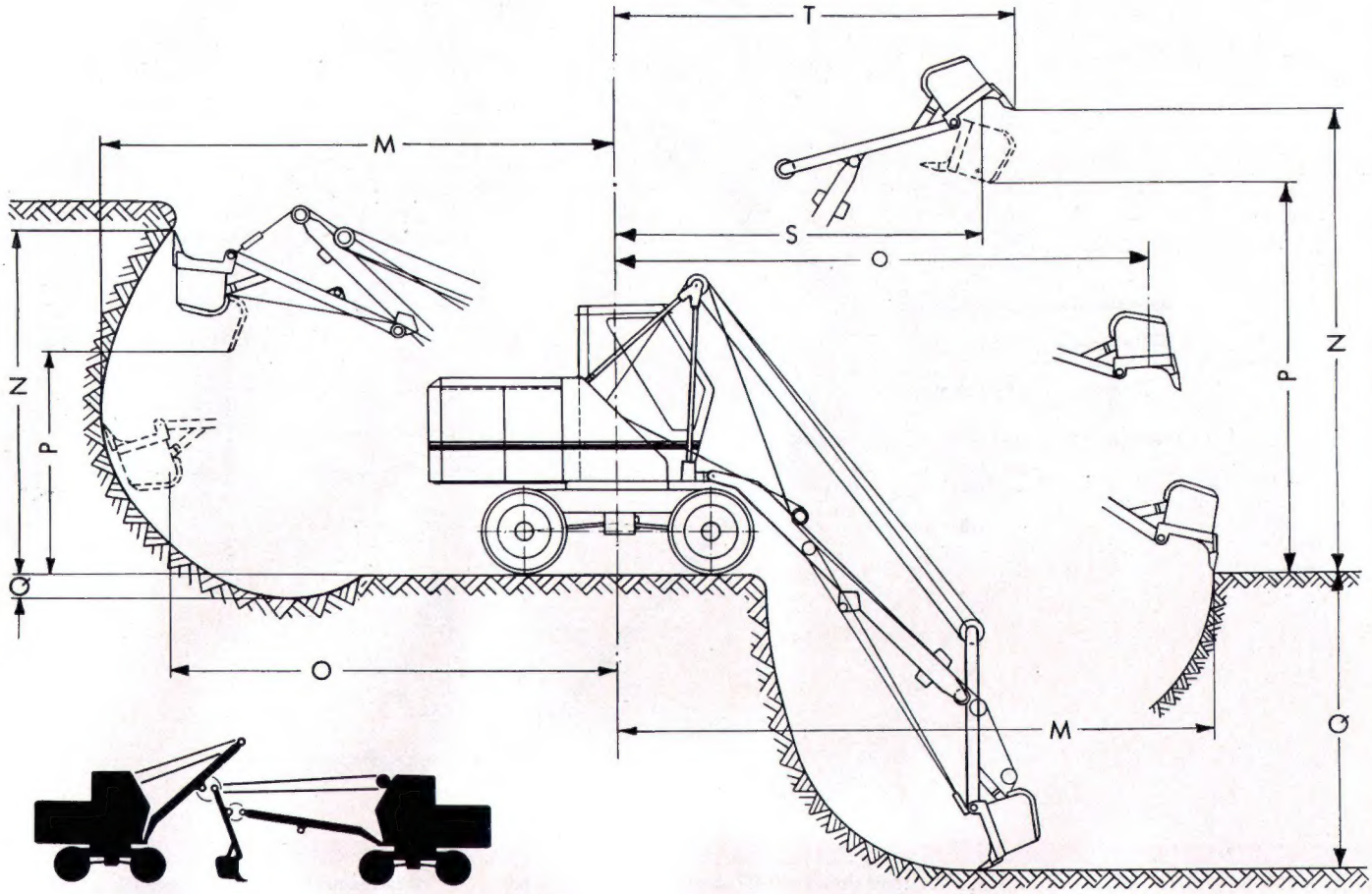

Löffelinhalt	250 Ltr.	9 cu. ft.
Löffelbreite über Seitenzähne	670 mm	2'2 3/8"
Auslegerlänge	3800 mm	12'6"

		Hochlöffel		Tieflöffel	
		mm	ft. in.	mm	ft. in.
M	Größte Reichweite	5500	18'1"	6800	22'4"
N	Größte Reichhöhe	5000	16'5"	4900	16'1"
O	Größte Ausschüttweite	4900	16'1"	6100	20'0"
P	Größte Ausschütthöhe	3600	11'10"	4100	13'6"
Q	Größte Reichtiefe zwischen Reifen	800	2'8"	4000	13'2"
Q	Größte Reichtiefe über Reifenecke	–	–	2500	8'2"
S	Ausschüttweite bei größter Höhe	4000	13'2"	4300	14'1"
T	Reichweite bei größter Höhe	–	–	4800	15'9"

Dienstgewicht: ca. 6455 kg = 14230 lbs.

ORENSTEIN-KOPPEL UND LÜBECKER MASCHINENBAU AKTIENGESELLSCHAFT